分散配置型エジェクタ

高速エジェクタ (エアセービングタイプ) SEAC RP

最大吸込量 36 l/min

METAL

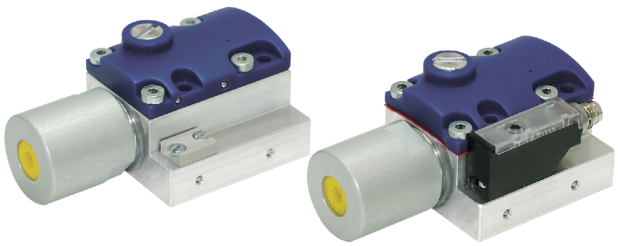

高速エジェクタ (エアセービングタイプ) SEAC RP

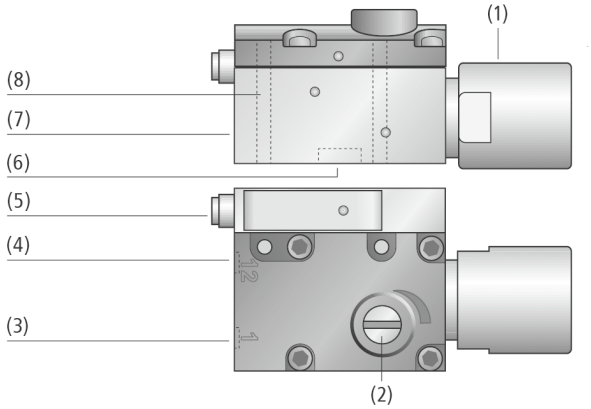

システムデザイン 高速エジェクタ (エアセービングタイプ) SEAC RP

迅速な真空到達と真空破壊を実現し、サイクルタイムを短縮

業界特有のアプリケーションへの適合性

アプリケーション

- 鋼板搬送、自動車生産、包装機械、ロボットとの併用など真空吸着搬送においてサイクルタイムの短いアプリケーションを可能にする真空破壊機能付き高速エジェクタ
- 空圧式エアセービング機能を搭載した分散配置型の真空発生器

デザイン

- アルマイト処理されたアルミニウム製の本体 (7): 真空破壊機能搭載
- サイレンサ (1)
- スイッチングポイントを調整可能な真空スイッチ付属タイプ (5) を選択可能
- 取付用貫通穴 (8)
- 真空エア接続口 (6)、吸着用圧縮エア接続口 (3)、真空破壊用圧縮エア接続口 (4)
- エアセービング機能の制御範囲調節ネジ (2)

製品特徴

- 空圧式エアセービング機能を内蔵し、エア消費量を最小化
- 吸着および真空破壊時間が短く、自動運転時のサイクルタイムを短縮
- 軽く小型のエジェクタで、非常に速い搬送とサイクルタイムの短縮が可能
- ホルダーを介して真空パッド上に取付け可能なため、流路が短くなり、真空到達と真空破壊時間を短縮
- サイレンサが付属

© J. Schmalz GmbH / 技術的な変更がある場合がございます / 上で生成された 13.12.2023

シュマルツに連絡してください。 Schmalz K.K / 〒224-0027 横浜市都筑区大棚町3001-7/ +81 45 565-5150 / schmalz@schmalz.co.jp

高速エジェクタ (エアセービングタイプ) SEAC RP

最大吸込量 36 l/min

発注コード 高速エジェクタ (エアセービングタイプ) SEAC RP

SEAC	–	10	–	RP	–	VS-T	–	R
1		2		3		4		5

1 – 製品仕様

タイプ	種類
SEAC	高速エジェクタ

2 – ノズル径

タイプ	サイズ
10	Ø 1.0 mm

3 – エアセービング機能

タイプ	有 / 無
RP	空圧式エアセービング機能搭載

4 – オプション仕様

タイプ	種類
VS-T	真空スイッチ付き

5 – 真空スイッチ取付位置

タイプ	種類
L	左側
R	右側

エジェクタ SEAC RPは、すぐに接続可能な製品として納品されます。(真空スイッチ用接続ケーブルは別途お求めください)

アクセサリ: 真空スイッチ用接続ケーブル、ホルダー

発注データ 高速エジェクタ (エアセービングタイプ) SEAC RP

型式	製品コード
SEAC 10 RP R	10.02.02.03289
SEAC 10 RP VS-T R	10.02.02.03290
SEAC 10 RP L	10.02.02.03296
SEAC 10 RP VS-T L	10.02.02.03297

発注データ アクセサリ 高速エジェクタ (エアセービングタイプ) SEAC RP

型式		製品コード
接続ケーブル、M8-4ソケット、5m、PUR、ストレート	ASK B-M8-4 5000 K-4P	10.06.02.00031
イジェクタアダプタ	ADP-EJ 45.5x21x44-G1/4-IG SEAC VA-S	10.02.02.03483
イジェクタアダプタ	ADP-EJ 45.5x21x44-G1/4-IG SEAC VA-L	10.02.02.03484
イジェクタアダプタ	ADP-EJ 38x20x11-G1/4-IG SEAC	10.02.02.04067
イジェクタアダプタ	ADP-EJ 38x20x11-G1/8-IG SEAC	10.02.02.04068

テクニカルデータ 高速エジェクタ (エアセービングタイプ) SEAC RP

型式	ノズル径 [mm]	最大真空度 [%]	吸込量（最大） [l/min]	吸込量（最大） [m^3/h]	吸着時のエア消費量 [l/min]*	吸着時のエア消費量 [m^3/h]**	真空破壊時の最大エア消費量 [l/min]	圧力範囲（作動圧） [bar]	本体質量 [g]
SEAC-RP	0.0	85	36	2.1	65	3.9	92	4,0 ~ 6.0 bar	180

*最適な作動圧時

**最適な作動圧時

シュマルツに連絡してください。 Schmalz K.K / 〒224-0027 横浜市都筑区大棚町3001-7/ +81 45 565-5150 / schmalz@schmalz.co.jp

高速エジェクタ (エアセービングタイプ) SEAC RP

最大吸込量 36 l/min

パフォーマンスデータ 高速エジェクタ (エアセービングタイプ) SEAC RP

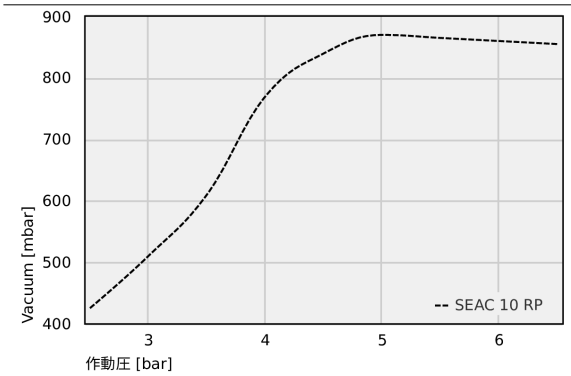

異なる作動圧での到達真空度

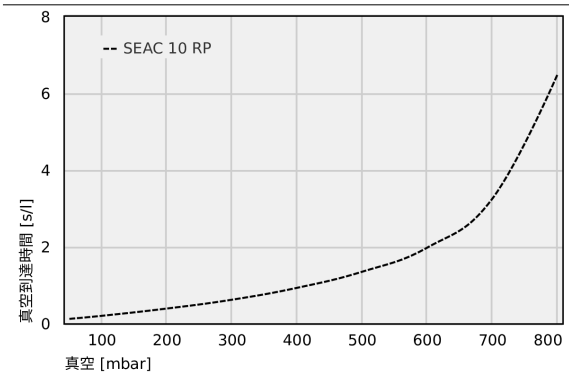

各真空レベルにおける真空到達時間 [s/l]

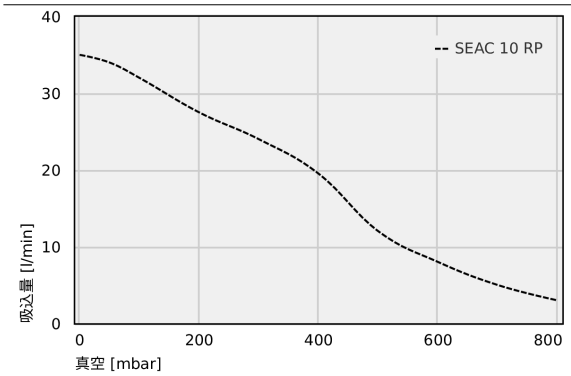

各到達真空圧における吸込量 [l/min]

異なる作動圧での到達真空度

	2.5	3	3.5	4	4.5	5	5.5	6	6.5	
SEAC 10 RP	425	510	610	770	840	870	865	860	855	-

シュマルツに連絡してください。 Schmalz K.K / 〒224-0027 横浜市都筑区大棚町3001-7/ +81 45 565-5150 / schmalz@schmalz.co.jp

高速エジェクタ (エアセービングタイプ) SEAC RP

最大吸込量 36 l/min

各真空レベルにおける真空到達時間 [s/l]

	50	100	200	300	400	500	600	700	800
SEAC 10 RP	0.12	0.20	0.39	0.62	0.93	1.35	1.98	3.26	6.50

各到達真空圧における吸込量 [l/min]

	0	50	100	200	300	400	500	600	700	800
SEAC 10 RP	35	34	32	27.5	24	19.5	12	8	5	3

シュマルツに連絡してください。 Schmalz K.K / 〒224-0027 横浜市都筑区大棚町3001-7/ +81 45 565-5150 / schmalz@schmalz.co.jp

高速エジェクタ (エアセービングタイプ) SEAC RP

最大吸込量 36 l/min

デザインデータ 高速エジェクタ (エアセービングタイプ) SEAC RP

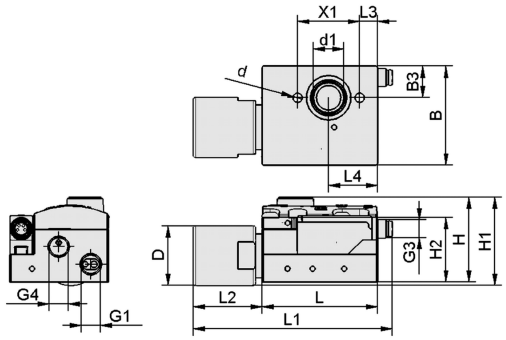

SEAC RP (VS-T) R

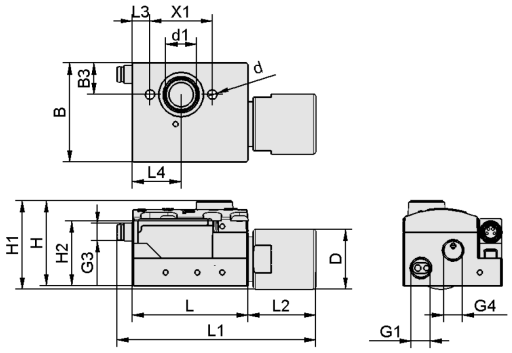

SEAC RP (VS-T) L

シュマルツに連絡してください。 Schmalz K.K / 〒224-0027 横浜市都筑区大棚町3001-7/ +81 45 565-5150 / schmalz@schmalz.co.jp

高速エジェクタ (エアセービングタイプ) SEAC RP

最大吸込量 36 l/min

デザインデータ 高速エジェクタ (エアセービングタイプ) SEAC RP

型式	B [mm]	B3 [mm]	d [mm]	d1 [mm]	D [mm]	G1	G3	G4	H [mm]	H1 [mm]	H2 [mm]	L [mm]	L1 [mm]	L2 [mm]	L3 [mm]	L4 [mm]	X1 [mm]
SEAC 10 RP R	44.5	14.2	4.3	13.8	27	G1/8-F	-	G1/8-F	38.3	39.8	29.3	52	-	29.5	8	22	28
SEAC 10 RP VS-T R	44.5	14.2	4.3	13.8	27	G1/8-F	M8-M	G1/8-F	38.3	39.8	29.3	52	88.1	29.5	8	22	28
SEAC 10 RP L	44.5	14.2	4.3	13.8	27	G1/8-F	-	G1/8-F	38.3	39.8	29.3	52	-	29.5	8	22	28
SEAC 10 RP VS-T L	44.5	14.2	4.3	13.8	27	G1/8-F	M8-M	G1/8-F	38.3	39.8	29.3	52	88.1	29.5	8	22	28

シュマルツに連絡してください。 Schmalz K.K / 〒224-0027 横浜市都筑区大棚町3001-7/ +81 45 565-5150 / schmalz@schmalz.co.jp